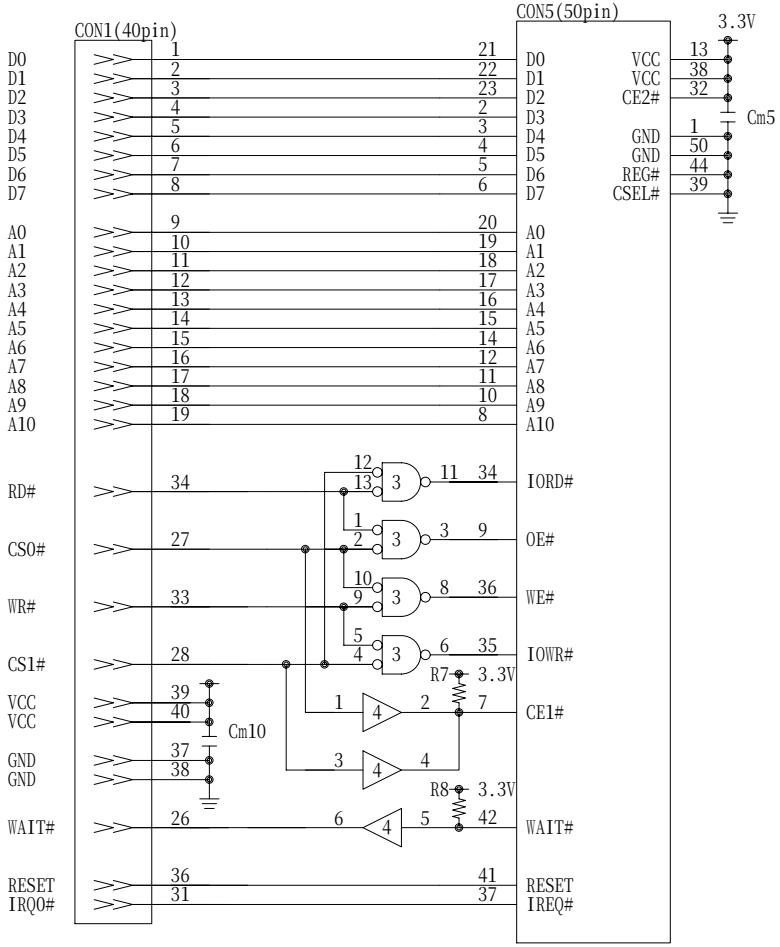

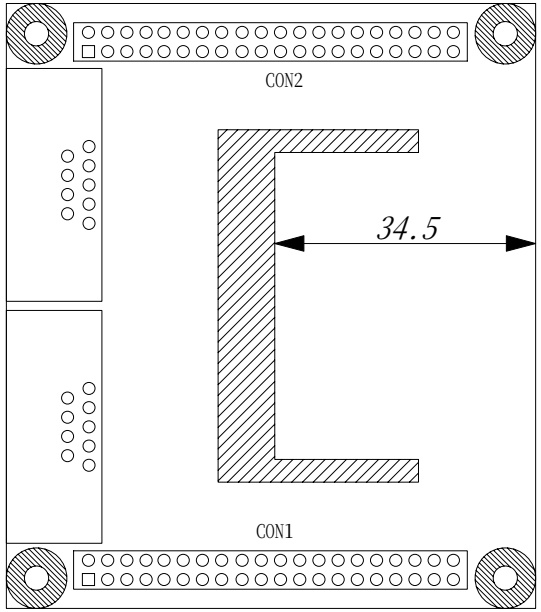

IC1,2	MAXIM	MAX3471EUA	
CON1,2		LFCN40S-C1185	
CON3,4	JST	JEY-9P-1A3A	
CON5	JST	ICM-MA2H-SS52-N11B	
Cm1-12		0.1u	2012type
Ca1-3		UWT1V101MCR1GS	100u 35V
R1-8		10k	2012type
R9-12		680	2012type
R13,14		120	2012type
IC3		74HC32AF	
IC4		74HC07AF	
IC5		TK11133CSCL	
Cc1		0.01u	2012type
IC6	MAXIM	MAX604ESA	
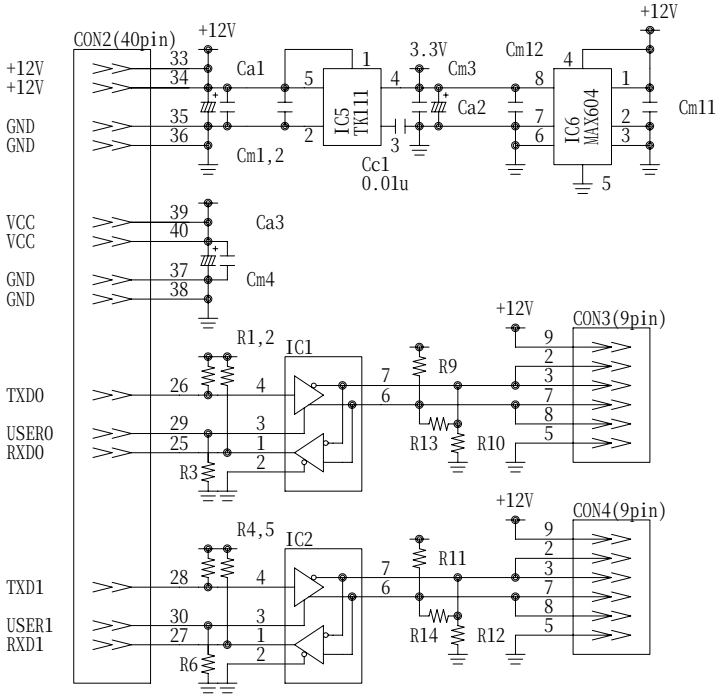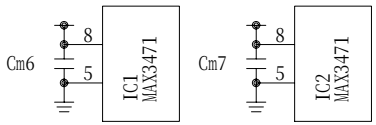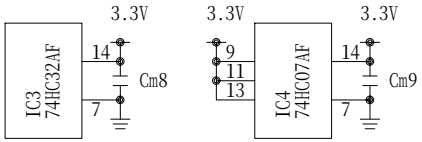
※IC6のGNDはヒートシンクとなります。